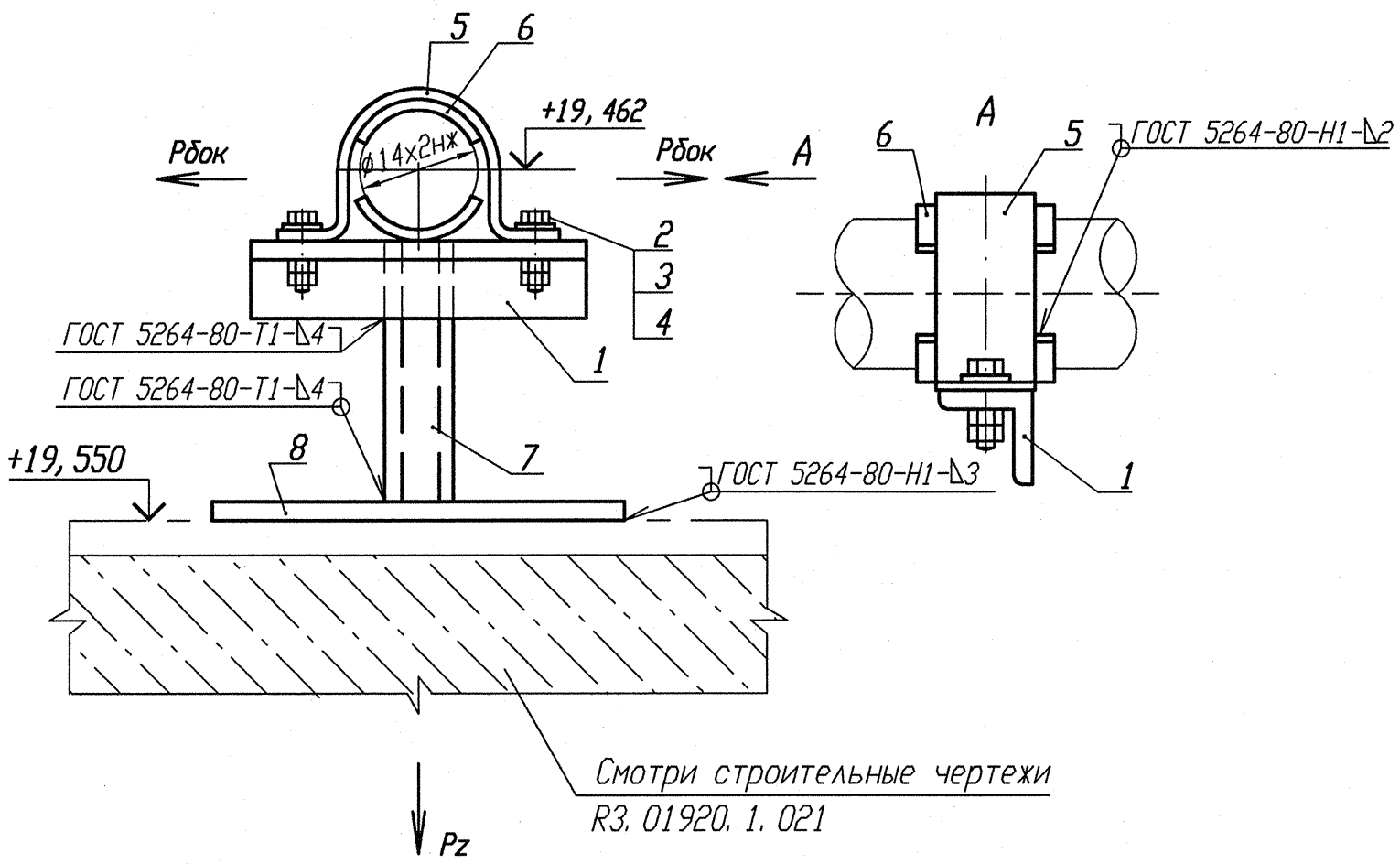

Деталь поз. 5 (Lр=100) √ (√)

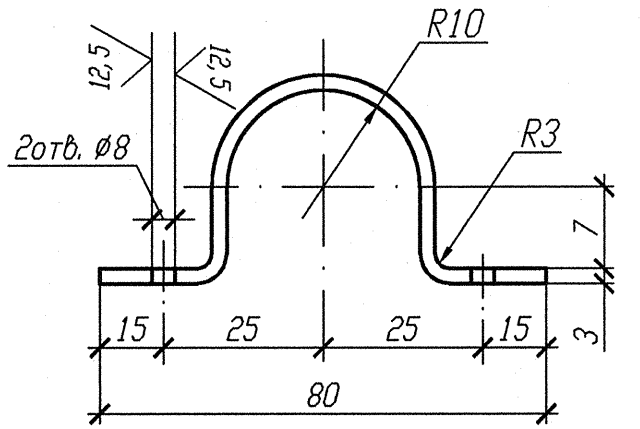

Деталь поз. 6 √ (√)

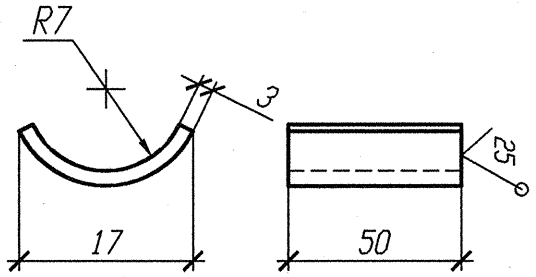

Номер опоры	3TV10Y364	3TV10Y418	3TV10Y440
Нагрузка на опору Pz(кН)	0, 059	0, 143	0, 080
Нагрузка на опору Рбок(кН)	0, 016	0, 040	0, 024

Спецификация деталей

Поз.	Обозначение	Наименование	Кол.	Материал	Масса, кг ед.	Масса, кг общ.	Приме-чание
1	ГОСТ 8509-93	Уголок В- 35х35х4 l=150	1	Ст 3 пс 2-св ГОСТ 535-2005	0, 315	0, 315	
2	ГОСТ 7798-70	Болт М6-6дх30. 56. 35	2	35 ГОСТ 1050-88	0, 009	0, 018	
3	ГОСТ 11371-88	Шайба А. 6х2. 02. Ст3пс	2	ОК360В-2-IV-Ст3пс ГОСТ 16523-97	0, 0014	0, 0028	
4	ГОСТ 5915-70	Гайка М6-6Н. 8. 35	4	35 ГОСТ 1050-88	0, 0026	0, 0104	
5	БК-1998784	Полухомут Б-ПН-3х100х30	1	ОК360В-4-IV-Ст3сп-сВ ГОСТ 16523-97	0, 08	0, 08	
6	БК-1998785	Прокладка Б-ПН-3х22х50	2	12Х18Н10Т-М4Г ГОСТ 5582-75	0, 03	0, 06	
7	ГОСТ 8240-97	Швеллер 10У l=88	1	Вст 3 пс 2-сВ ГОСТ 535-2005	0, 7559	0, 7559	
8	ГОСТ 19903-74	Лист Б-ПН 4х110х70	1	Ст 3 сп 5-сВ ГОСТ 14637-89	0, 242	0, 242	
	ГОСТ 2246-70	Проволока		СВ-04Х19Н11М3		-	
	ГОСТ 9467-75	Электроды		УОНИИ 13/45		-	
				Итого:		1, 484	

1 Привязку опоры смотри изометрический чертеж 3TV11Z41.
2 Сварку производить по ГОСТ 5264-80.
3 Отметка трубопровода подлежит уточнению в соответствии с уклоном трубопровода.
4 Максимальная нагрузка на опору Р дана с учетом сейсмического воздействия.
5 Спецификация составлена на одну опору.
6 Изготовить три комплекта.

АРХИВНЫЙ ЭКЗЕМПЛЯР

Инв. N подл. R3. 03732. 1. 0. 13
Лист 202

Изм.	Кол. уч.	Лист	Nдок.	Подпись	Дата
Инж. 2к.		Сидоренко			12.02
Пров. инж. 1к.		Швабинский			12.02
Пров. вед. инж.		Махотина			12.02
Н. контр.		Краснояров			13.02

R3. TV10. 3095. 013. 03. 00. 120

Ростовская АЭС Блок 3

Редукторное отделение
Герметичная часть
Трубопроводы отбора проб
Рр больше 2. 2 МПа

Стадия	Лист	Листов
Р		1

Опора скользящая направляющая
3TV10Y364, 3TV10Y418, 3TV10Y440

ОАО "НИАЭП" 2013

Взам. инв. N
Подп. и дата 12.02.13
Инв. N подл. R3. 03732. 1. 0. 13

Формат А3